图纸须加盖出图印章，否则一律无效

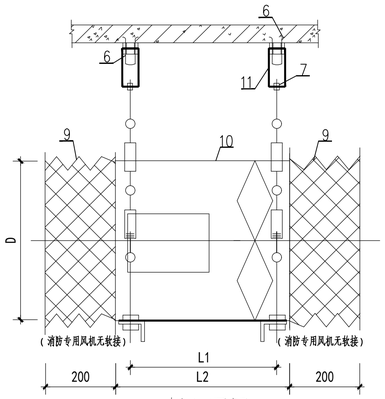

侧立面图

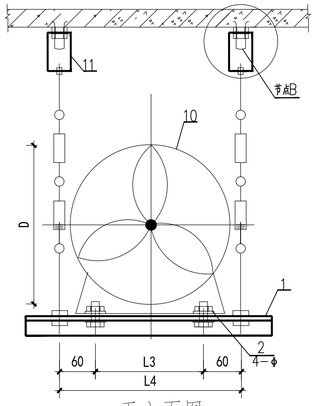

正立面图

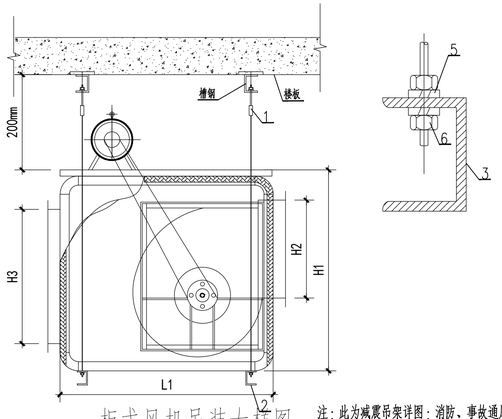

柜式风机吊装大样图

注：此为减震吊架详图；消防、事故通风机及重力大于1.8KN的风机设备应采用抗震支撑。

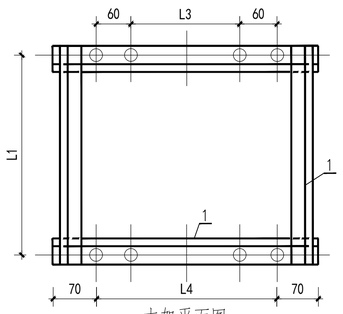

支架平面图

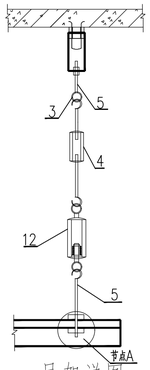

吊架详图

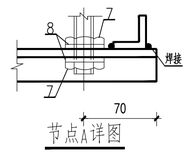

节点A详图

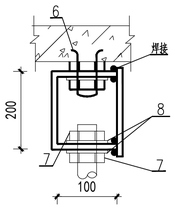

节点B详图

注：此为减震吊架详图；消防、事故通风机及重力大于1.8KN的风机设备应采用抗震支撑。

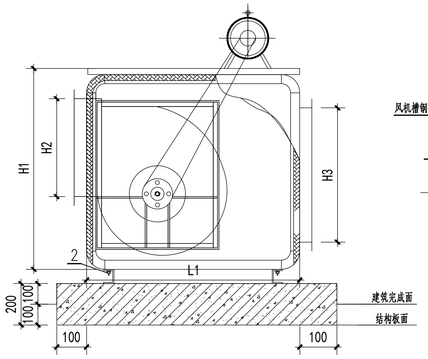

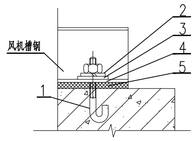

柜式风机落地安装大样图

轴流风机安装材料表

序号	名称	型号规格	单位	数量	备注
1	角钢	L40X4	米		现场定
2	固定轴流风机的螺栓及螺母	4-Φ	只	4	根据设备定
3	吊钩	M8 圆钢	根	4	
4	索具螺旋扣(花兰螺丝)	CO型01号	只	4	
5	螺杆	M8 圆钢	根	4	
6	膨胀螺栓	Φ10	只	4	
7	螺母	M8	只	16	
8	垫圈	M8	只	16	
9	软接头	L	米	0.4	消防专用风机无软接
10	轴流风机	见设计图纸	台	1	
11	扁钢	40X4	米		现场定
12	减振吊架	WHS-4	只	4	

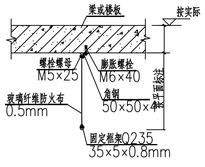

挡烟垂壁构造大样(剖面)

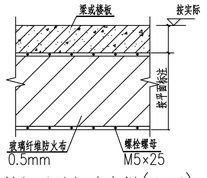

挡烟垂壁构造大样(立面)

固定挡烟垂壁安装大样图

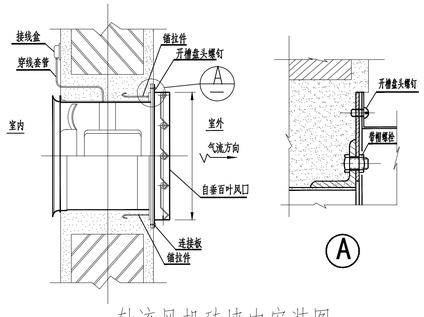

轴流风机砖墙内安装图

安装附件规格及材料详图集12K101-1

注：
1、安装时应先将风机壳体上的电源线拆除，换成穿线套管，引到墙外后再浇灌混凝土。
2、安装水平后用细石混凝土将墙洞的空隙填实整光。
3、锚拉件与风机法兰焊牢，位置应与风机螺栓孔错开。

柜式离心风机吊装材料表

序号	名称	材料	件数	材料规格	件长（mm）
1	吊架弹簧减振器	成品	4	XHS-200	M12
2	槽钢	Q235	4	[12.6	-
3	螺栓、螺母、垫圈	Q235	4	M16	L+35
4	垫板	Q235	4	150X150X10	-
5	弹簧垫圈	65Mn	20	12	-
6	螺母、垫圈	Q235	20	M12	-
7	不等边角钢	Q235	4	L100X63X8	100

柜式离心风机落地安装材料表

序号	名称	材料	件数	材料规格
1	地脚螺栓	Q235	4	M12X160
2	螺　母	Q235	4	M12
3	弹簧垫圈	65Mn	4	12
4	槽钢垫圈	Q235	4	12

说 明

1、安装时要检查风机各联接部件有无松动，叶轮与风筒间隙应均匀，不得相碰。
2、与风机联接的进 出风口的管道重量不应有风机承受，应另加支撑。
3、各焊接处要满焊，确保牢固；底支架要水平。
4、风机安装时应校正支架，使之保持水平位置。
5、安装完毕，须点动试验，待运转正常后，方可正式使用。
6、L1,L2,L3,H1,H2,根据设备定。
7、抗震支吊架安装应参国标图集19K112进行安装。
8、单位：mm。

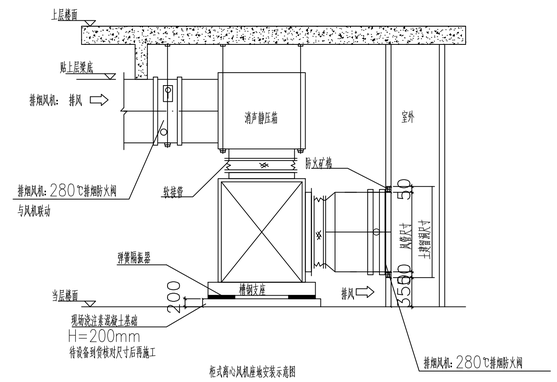

柜式离心风机座地安装示意图

说明：
1. 图中L、H设备到货后由现场确认才施工。
2. 进、出风管管径及阀门以各平面图中所注为准。
3. 土建应预留风机后一面墙不砌，待风机及静压箱安装完成后才能砌筑。
4. 吸风离心风机箱安装方式可参考上图

大样图（三） 1:100

不得在图纸上量取尺寸施工。
如有任何不详事宜，须在施工前与设计师会商。
本工程图纸未经设计单位许可不得用于其他地方。

会 签		
建 筑专业		
结 构专业		
给排水专业		
电 气专业		
暖 通专业		

岳阳市规划勘测设计院有限公司
出图专用章
市政行业(给水、排水、桥梁工程)专业乙级
风景园林工程设计专项乙级
建筑行业(建筑工程)乙级
证书编号:A243019305 有效期:2020年7月08日

岳阳市规划勘测设计院有限公司
建筑行业(建筑工程)Z级：A243019305

项目负责人	夏 洁	夏洁
审 定 人	吴 勇	吴勇
审 核 人	吴 勇	吴勇
专业负责人	刘 娜	刘娜
校 对 人	刘 娜	刘娜
设 计 人	刘 乔	刘乔

档案号:
建设单位:
岳阳市教育事务中心
工程名称
岳阳市第十四中学实验楼拆除重建项目
子项名称
3#实验楼
图 名
大样图（三）
图 别
日 期 2026.04
比 例
图 号: 暖施/15
版本号:
版本说明

版本	日期	审核	备注